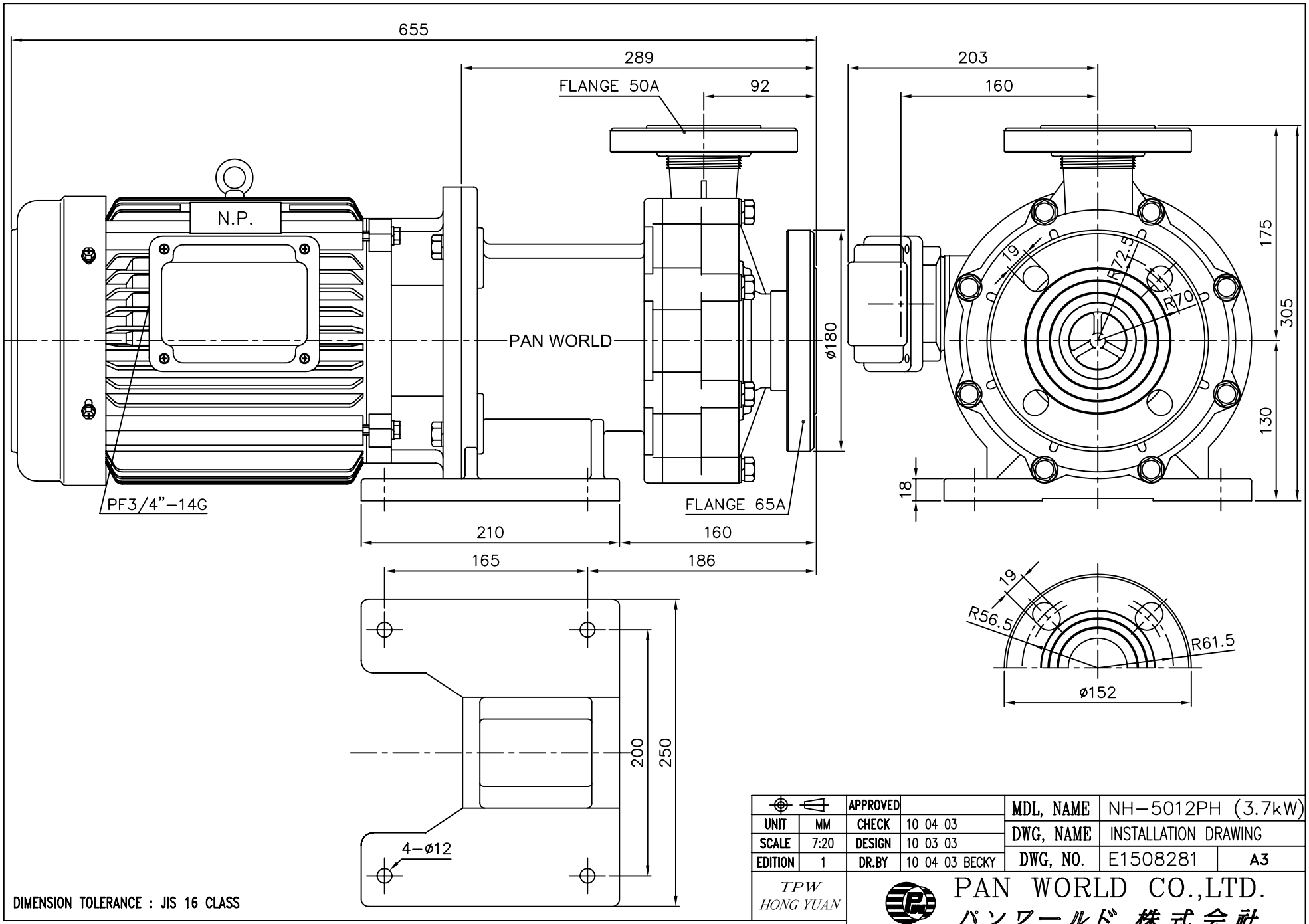

		APPROVED		MDL, NAME	NH–5012PH (3.7kW)	
UNIT	MM	CHECK	10 04 03	DWG, NAME	INSTALLATION DRAWING	
SCALE	7:20	DESIGN	10 03 03			
EDITION	1	DR.BY	10 04 03 BECKY	DWG, NO.	E1508281	A3

TPW
HONG YUAN

PAN WORLD CO.,LTD.
パンワールド 株式会社

DIMENSION TOLERANCE : JIS 16 CLASS